FIROK
we rock industries

Das Angebot **Pulsatron Compact®**

Hochleistungsfähige Kartuschenfilter für die Entstaubung - selbstreinigend mit Druckluft

FIROK
we rock industries

Besselstraße 25, D - 68219 Mannheim
Tel +49 621 / 8455 173; Fax +49 621 8455 100
info@firok.com www.firok.com

Der PULSATRON COMPACT im Überblick

Bezeichnung	Seite
Patronenfilter PULSATRON COMPACT die Vorteile	3
Patronenfilter PULSATRON COMPACT für trockenen Staub und Rauch	4
Patronenfilter PULSATRON COMPACT REC mit Energierückgewinnung	8
Patronenfilter PULSATRON COMPACT FFA mit absolutem Endfilter	10
Patronenfilter PULSATRON COMPACT ATEX für den Ex-Bereich	12
Patronenfilter PULSATRON COMPACT MINI als fahrbares System	14
Patronenfilter PULSATRON COMPACT in anderen Ausführungen	16
Patronenfilter PULSATRON COMPACT Zubehör	17
Patronen resp. Kartuschen PULS	18
Wartung	19

Vorteile

Der Pulsatron Compact® bietet Ihnen, auf Grund seiner Vielfältigkeit, stets die passende Lösung zur Luftreinhaltung in Ihrem Betrieb. Er besitzt folgende Vorteile:

- **Viele Anwendungsmöglichkeiten**
- **Hoher Wirkungsgrad**
  Emissionen≤ 5 mmg/Nm³s
- **Niedriger Schallpegel**
  68÷75 dBA je nach Modell – kanalisiert
- **Wartung**
  Lange Wartungsintervalle Dank eines sehr leistungsfähigen Gegenstrom-Reinigungsprinzips mit Druckluft
- **Einfache Installation**
- **Modularer Aufbau**
  Von 1 bis 48 Kartuschen
  Von 500 m^3/h bis 48.000 m^3/h
- **Auslieferung innerhalb von 10-20 Tagen**
  Lagerbestände aller Halbzeuge
- **Maßgeschneiderte Lösungen und kundenspezifische Auslegungen**
  Sonderlackierung
  Betrieb 60 Hz
  Staubentsorgung über Zellenradschleusse
  Änderungen des Standards auf Kundenwunsch
- **Technische Unterstützung**
  Fachmännische Beratung in Bezug auf die beste technische und wirtschaftliche Lösung für Ihre Applikation
- **Service**
  Schlüsselfertige Installation auf Wunsch
  Planmäßige Wartung durch unsere Servicetechniker
- **Forschung und Entwicklung**
  Solid Works 3D
  Cosmos Fertigteilanalyse
  Testraum zur Durchführung der notwendigen Prüfungen zur Bestimmung von Ansaugleitung, Absorptionsleistung, Vibrationen, Geräuschpegel, Druckverlust, mechanische Belastbarkeit etc.
- **Umfassendes Angebot**
  Mit oder ohne Gebläse
  Einzel- oder Doppeleinsätze
  Mit Trichter, mit oder ohne sichtbaren Einsatz
  20 l Lade, 55 l-Behälter oder 110 l-Behälter für den gefilterten Staub
  Zellenradschleusse zur kontinuierlichen Entleerung des Filters
  Reinigungszyklussteuerung über die Zeit oder den Differenzdruck für die Kartuschen
  Version Atex Ex II3D

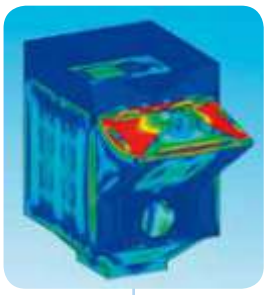

Der Pulsatron Compact®

1. Eintritt Rohgas
2. Vorkammer, Prallplatte
3. Große Partikel
4. Kartuschen
5. Austritt Reingas
6. Bedientableau der Reinigungszyklussteuerung für die Kartuschen mittels Druckluft
7. Elektroventilator
8. Windkessel
9. Elektropneumatisches Ventil für die Reinigung
10. Gestell
11. Untere Tür für die Kartuschenentnahme
12. Obere Tür für die Wartung der Ventile und des Ventilators
13. Staubbehälter
14. Trichter

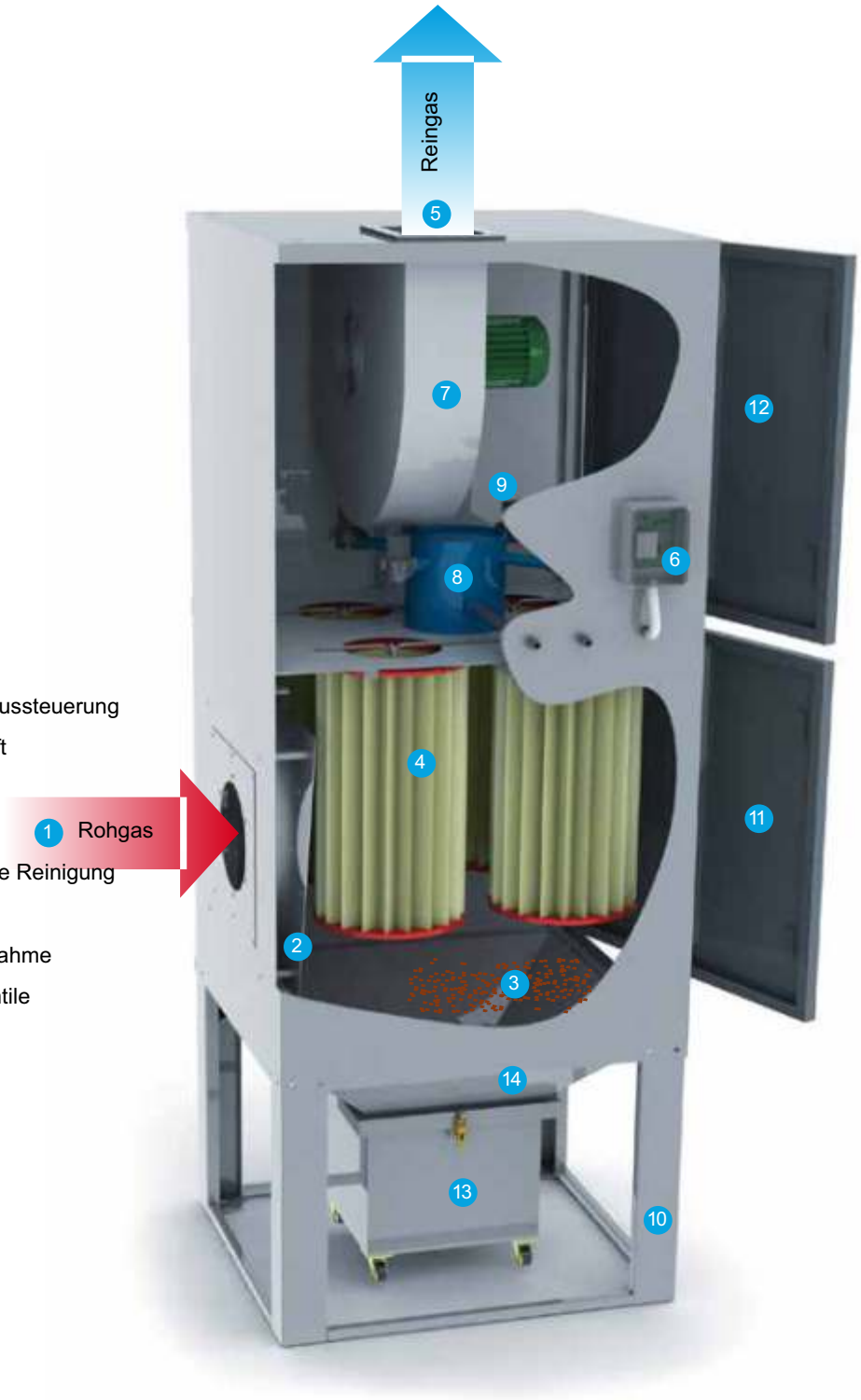

Funktionsweise

Das Rohgas tritt in den Filter ein, indem es über eine Vorkammer (Prallplatte) zur Abscheidung der großen Partikel geleitet wird. Danach tritt der Rohgasstrom in die Kartuschen ein, wodurch an deren Außenseite die Schmutzpartikel abgelagert werden. Das Reingas tritt dann aus dem Innenraum der Kartusche und an der Oberseite des Filters aus. Eine zyklische Sequenz-steuerung sorgt dann für die Reinigung der Kartuschen. Die große Filteroberfläche jeder Kartusche garantiert, im Vergleich zu den Schlauchfiltern, einen sehr geringen Platzbedarf für den Filter. Somit kann der Pulsatron Compact® auch im Innenraum, d.h. in der Nähe der Staubquelle, aufgestellt werden, wodurch eine kurze Rohrleitungslänge, ein geringer Druckverlust und damit eine sehr effektive Absaugung installiert werden kann.

Anwendungen

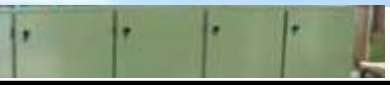

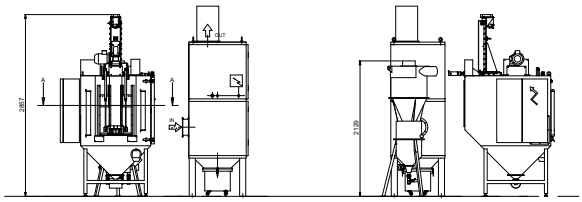

- Sandstrahlen

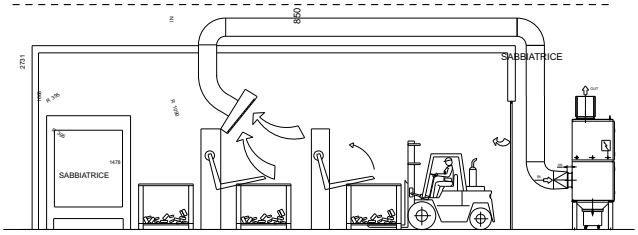

- Entgraten

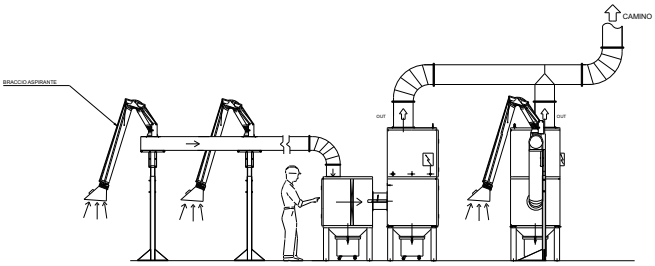

- Schweissen

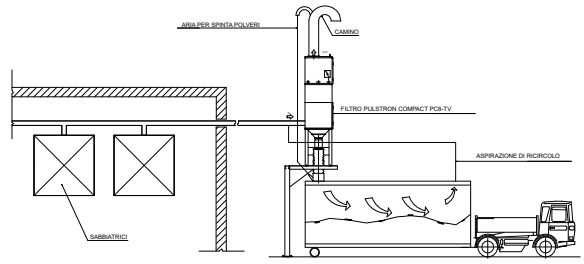

- Zementstaub

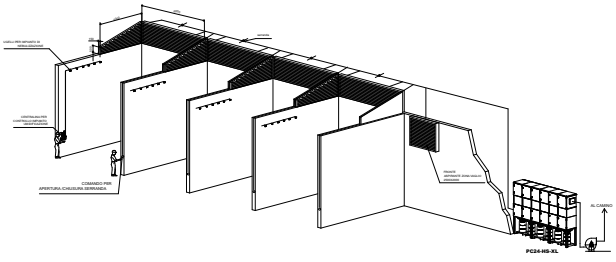

- Ausschütten von staubigem Material

Weitere Anwendungen:

- Schleifen
- Trockenbearbeitungen auf Werkzeugmaschinen
- Chemische Bearbeitung
- Pulverbeschichtung *Atex II3D*
- Pharmazeutische Verarbeitungen *Atex II3D*
- Kunststoffverarbeitung *Atex II3D*
- Kohle
- Entlüftung von Silos

Das Angebot Pulsatron Compact®

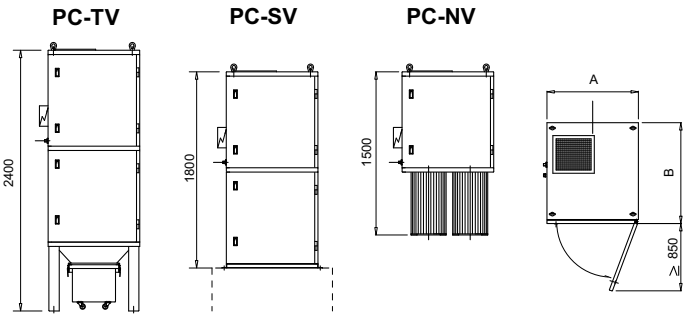

Pulsatron PC mit Elektroventilator

Pulsatron PC mit Elektroventilator

Die PC in den Versionen TV, SV, NV sind mit einem elektrischen Radialventilator ausgestattet, der dazu entwickelt und konzipiert wurde, im Filter selbst installiert zu werden. Dadurch wird der Geräuschpegel reduziert, und es sind keine Anschlussleitungen zum Filter erforderlich.

Typ	Filteroberfläche m2		Absaug-Leistung	DP ges.	Leistung Motor	A	B	H	Eintrittsflansch
	C014	C018	m³/h	mm WS	kW	mm	mm	mm	Ø mm
PC2/TV	20	40	1.200	150	1,1	850	650	2400	200
PC2/TV-H	20	40	1.500	200	1,5	850	650	2400	200
PC4/TV	40	80	3.000	170	3	850	900	2400	250
PC4/TV-H	40	80	2.500	230	3	850	900	2400	250
PC4/TV-Q	40	80	4.000	180	4	850	900	2400	300
PC6-8/TV	60	120	4.000	180	4	1700	900	2400	300
PC8/TV	80	160	6.000	200	5,5	1700	900	2400	2 x 250
PC8/TV-S	80	160	7.000	250	7,5	1700	900	2400	2 x 250
PC12/TV	120	240	8.000	230	7,5	2550	900	2400	3 x 250
PC16/TV	160	320	11.000	210	5,5 + 5,5	3400	900	2400	4 x 250
PC16/TV-S	160	320	14.000	250	7,5 + 7,5	3400	900	2400	4 x 250

Höhe Mod. SV = 1800 mm
NV = 930 mm

TV – Version mit Trichter 55 l Staubbehälter.
SV – Version ohne Trichter
NV – Version mit sichtbaren Kartuschen

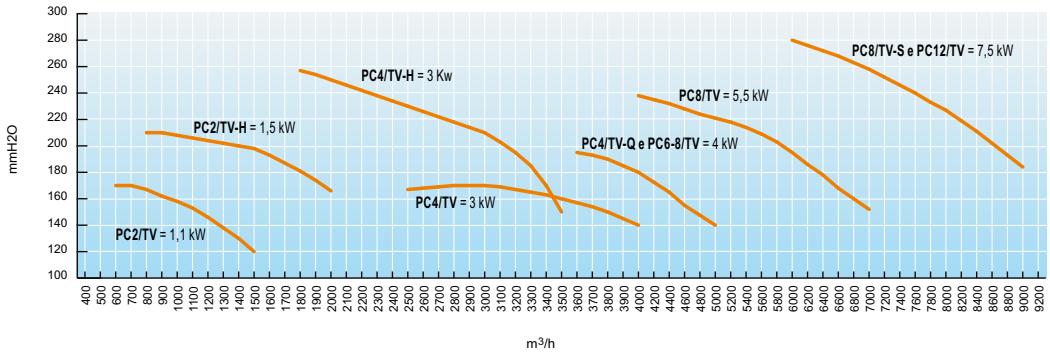

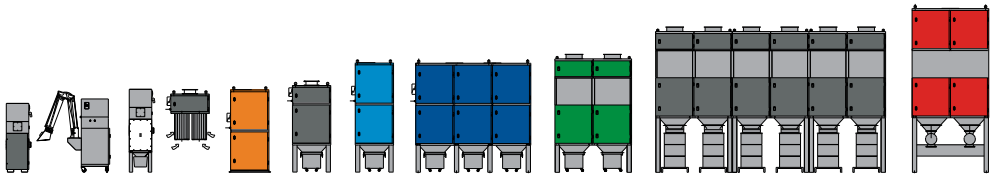

Sonderlackierungen

PC-TS **PC-SS** **PC-NS**

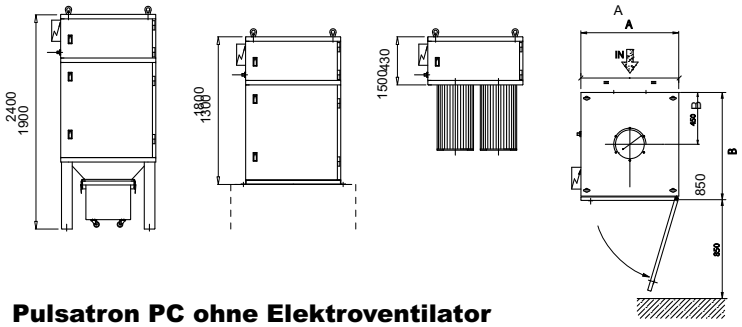

Pulsatron PC ohne Elektroventilator

Die PC in der Version TS, SS, NS werden ohne Elektroventilator geliefert, um Installationen mit kundenspezifischen Absaugvolumen und technischen Vorgaben zu ermöglichen.

Typ	Filteroberfläche m2		Absaug-Leistung	DP ges.	Leistung Motor	A	B	H	Eintrittsflansch
	C014	C018	m³/h	mm WS	kW	mm	mm	mm	Ø mm
PC2/TS	20	40	1000/2000	---	-	850	650	1900	200
PC4/TS	40	80	2000/4000	---	-	850	900	1900	250
PC6-8/TS	60	120	3000/6000	---	-	1700	900	1900	300
PC8/TS	80	160	4000/8000	---	-	1700	900	1900	2 x 250
PC12/TS	120	240	6000/12000	---	-	2550	900	1900	3 x 250
PC16/TS	160	320	8000/16000	---	-	3400	900	1900	4 x 250

Höhe Mod. SS = 1300 mm
NS = 430 mm

TS – Version mit Trichter und 55 l-Staubbehälter
SS – Version ohne Trichter
NS – Version mit sichtbaren Kartuschen

PC-HS-XL **PC-TS-XL** **PC-SS-XL**

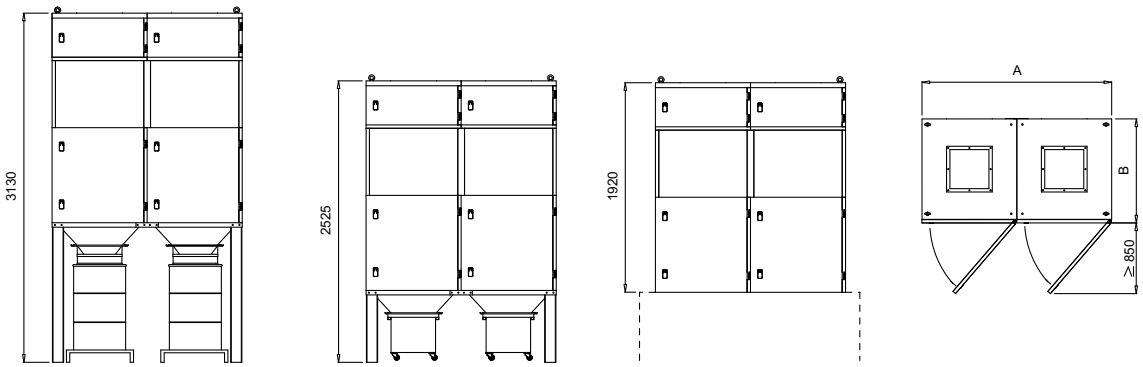

Pulsatron PC XL ohne Elektroventilator

Der PC XL wurde für Anwendungen mit großem erforderlichen Absaugvolumen und mittleren Staubkonzentrationen entwickelt. Er ist mit Differenzdruckmessung und Kartuschen mit Ø 325 mm und einer Höhe von 1200 mm ausgestattet.

Typ	Filteroberfläche m2		Absaug-Leistung	DP ges.	Leistung Motor	A	B	H	Eintrittsflansch
	C014	C018	m³/h	mm H_2O	kW	mm	mm	mm	Ø mm
PC4/HS—XL	80	160	4.000/8.000	---	-	850	900	3130	350x350
PC6-8/HS—XL	120	240	6.000/12.000	---	-	1700	900	3130	350x350
PC8/HS—XL	160	320	8.000/16.000	---	-	1700	900	3130	2 - 350x350
PC12/HS—XL	240	480	12.000/24.000	---	-	2550	900	3130	3 - 350x350
PC16/HS—XL	320	640	16.000/32.000	---	-	3400	900	3130	4 - 350x350
PC20/HS—XL	400	800	20.000/40.000	---	-	4250	900	3130	5 - 350x350
PC24/HS—XL	480	960	24.000/48.000	---	-	5100	900	3130	6 - 350x350

Höhe Mod. TS-XL = 2525 mm
SS-XL = 1920 mm

XL-HS – Version mit Trichter und 115 l-Staubbehälter auf Palette für einen praktische Entladung
XL-TS – Version mit Trichter und 55 l-Staubbehälter
XL-SS – Version ohne Trichter

Pulsatron Compact® PC REC

1. Kreuzflusswärmetauscher
2. Filter für angesaugte Außenluft
3. Außenluft
4. Elektrischer Axialventilator für die Außenluft
5. Schalldämpfer für die aufgeheizte Außenluft
6. Aufgeheizte Luft (Energierückgewinnung)
7. Bedientableau der Reinigungszyklussteuerung für die Kartuschen mittels Druckluft
8. Windkessel
9. Elektroventile
10. Radialventilator
11. Gestell
12. Kartuschen
13. Staubbehälter
14. Trichter

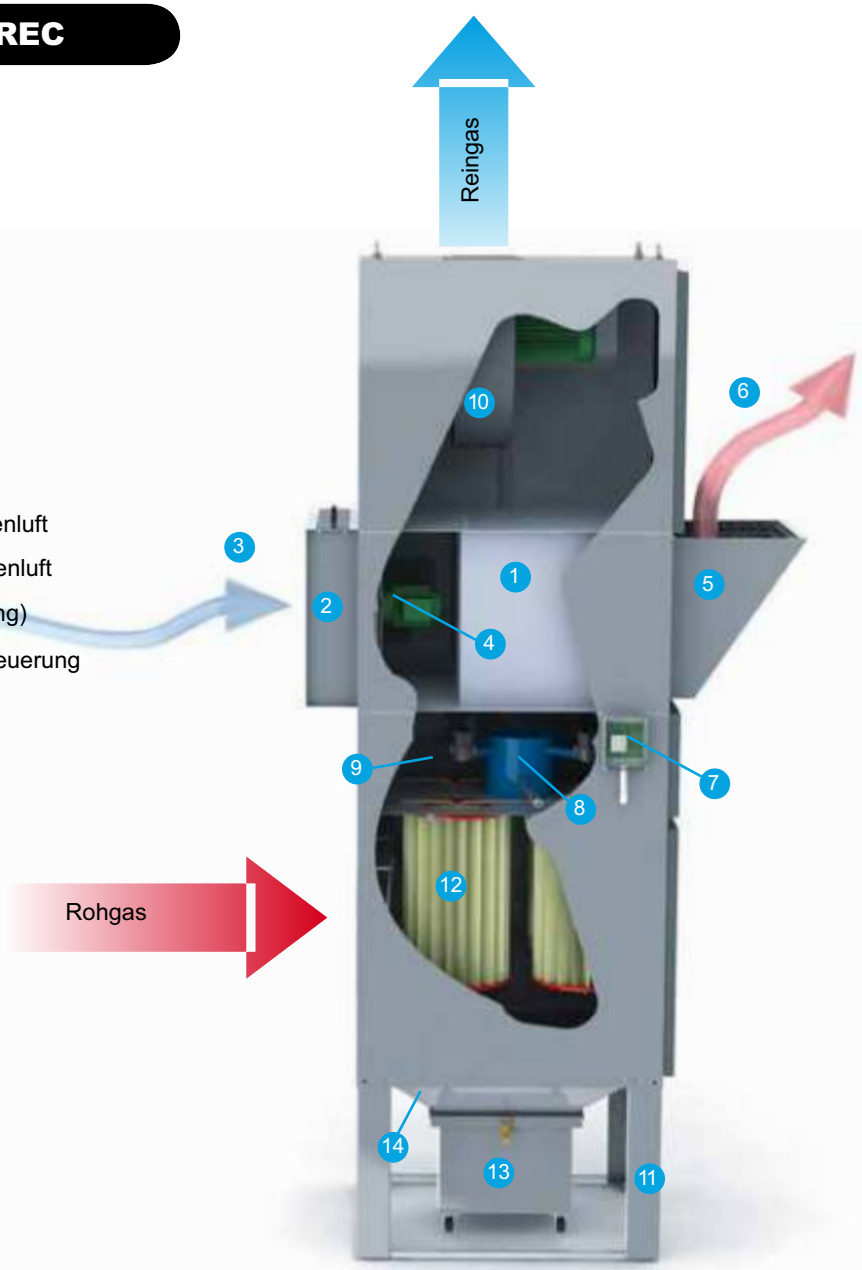

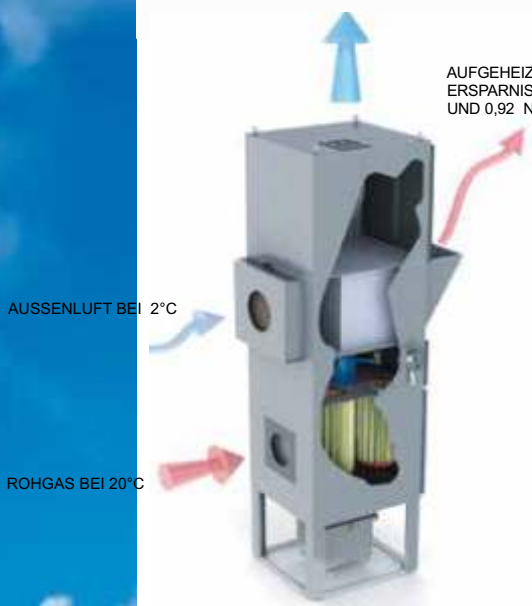

Beispiel des Betriebs mit Rohgas bei 20°C und Außenluft bei 2°C

Funktionsweise

Das Rohgas tritt in den Filter ein, indem es über eine Vorkammer (Prallplatte) zur Abscheidung der großen Partikel geleitet wird. Danach tritt der Rohgasstrom in die Kartusche ein, wodurch an deren Außenseite die Schmutzpartikel abgelagert werden. Das Reingas tritt dann aus dem Innenraum der Kartusche aus und gibt seine Wärme, bevor es aus dem Filter austritt, mittels eines Kreusflusswärmetauschers an die angesaugte Außenluft ab. Dies ermöglicht z. Bspl. bei einem PC4 (Ansaugvolumen 3.000 m³/h bei 20°C und einer Außenluftansaugung von 3.000 m³/h bei 2°C) eine thermische Energierückgewinnung von 9,1 kW, die die Außenluft auf 10,5°C aufwärmt; bei einer Gasersparnis von 0,92 Nm³/h.

Auf Grund der großen Filteroberfläche jeder Kartusche und des Wärmetauschers kann der Pulsatron Compact® PC REC im Innenraum installiert werden, neben der Staub- und Wärmequelle, was die beste Voraussetzung für eine maximale Energierückgewinnung darstellt.

Anwendungen

- Sandstrahlen
- Entgraten
- Schweißen
- Zementstaub
- Ausschütten von staubigem Material
- Schleifen
- Trockenbearbeitungen auf Werkzeugmaschinen
- Chemische Bearbeitung
- Pulverbeschichten
- Pharmazeutische Verarbeitungen
- Kunststoffverarbeitung

Filter für Frischluftansaugung

Das Angebot PC REC

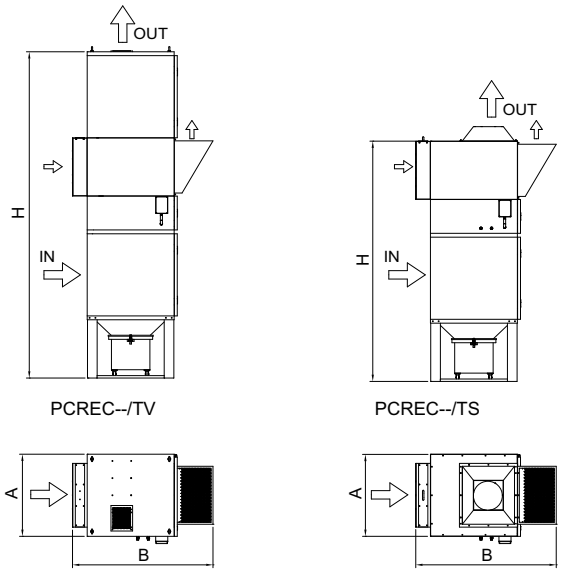

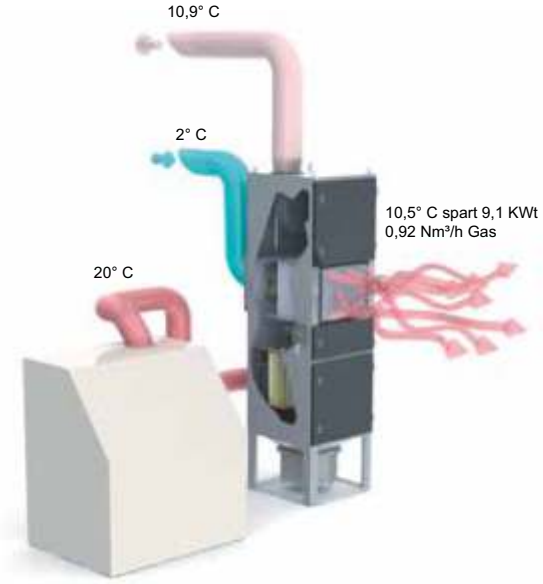

	Typ	Filteroberfläche m²	Absaug-	DP ges.	Leistung REC	Leistung Motor	A	B	H	Eintrittsflansch Filter	Eintrittsflansch REC
		C014	m³/h	mm WS	m³/h	kW	mm	mm	mm	Ø mm	Ø mm
PCREC-TV	PCREC4/TV--	40	3.000	170	3.000	3+ 0,55	850	1450	3380	250	300
	PCREC4/TV-H	40	2.500	230	2.500	3+ 0,55	850	1450	3380	250	300
	PCREC8/TV--	80	6.000	200	6.000	5,5+ 2x0,55	1700	1450	3380	2x250	2x300
	PCREC8/TV-S	80	7.000	250	6.000	7,5+ 2x0,55	1700	1450	3380	2x250	2x300
	PCREC12/TV--	120	8.000	230	8.000	7,5+ 3x0,55	2550	1450	3380	3x250	3x300
	PCREC16/TV--	160	11.000	210	11.000	5,5+5,5+ 4x0,55	3400	1450	3380	4x250	4x300
	PCREC16/TV-S	160	14.000	250	12.000	7,5+7,5+ 4x0,55	3400	1450	3380	4x250	4x300
PCREC-TS	PCREC4/TS--	40	2.000/4.000	-	3.000	1x0,55	850	1450	2640	250	300
	PCREC8/TS--	80	4.000/8.000	-	6.000	2x0,55	1700	1450	2640	2x250	2x300
	PCREC12/TS--	120	6.000/12.000	-	9.000	3x0,55	2550	1450	2640	3x250	3x300
	PCREC16/TS--	160	8.000/16.000	-	12.000	4x0,55	3400	1450	2640	4x250	4x300

Pulsatron Compact® PC FFA

1. Absoluter Endfilter FFA
2. Eintritt Rohgas
3. Austritt Reingas
4. Bedientableau der Reinigungszyklussteuerung für die Kartuschen mittels Druckluft
5. Staubbehälter
6. Elektropneumatisches Ventil für die Reinigung
7. Kartuschen
8. Vorkammer, Prallplatte
9. Elektroventilator
10. Trichter
11. Gestell
12. Staubbehälter

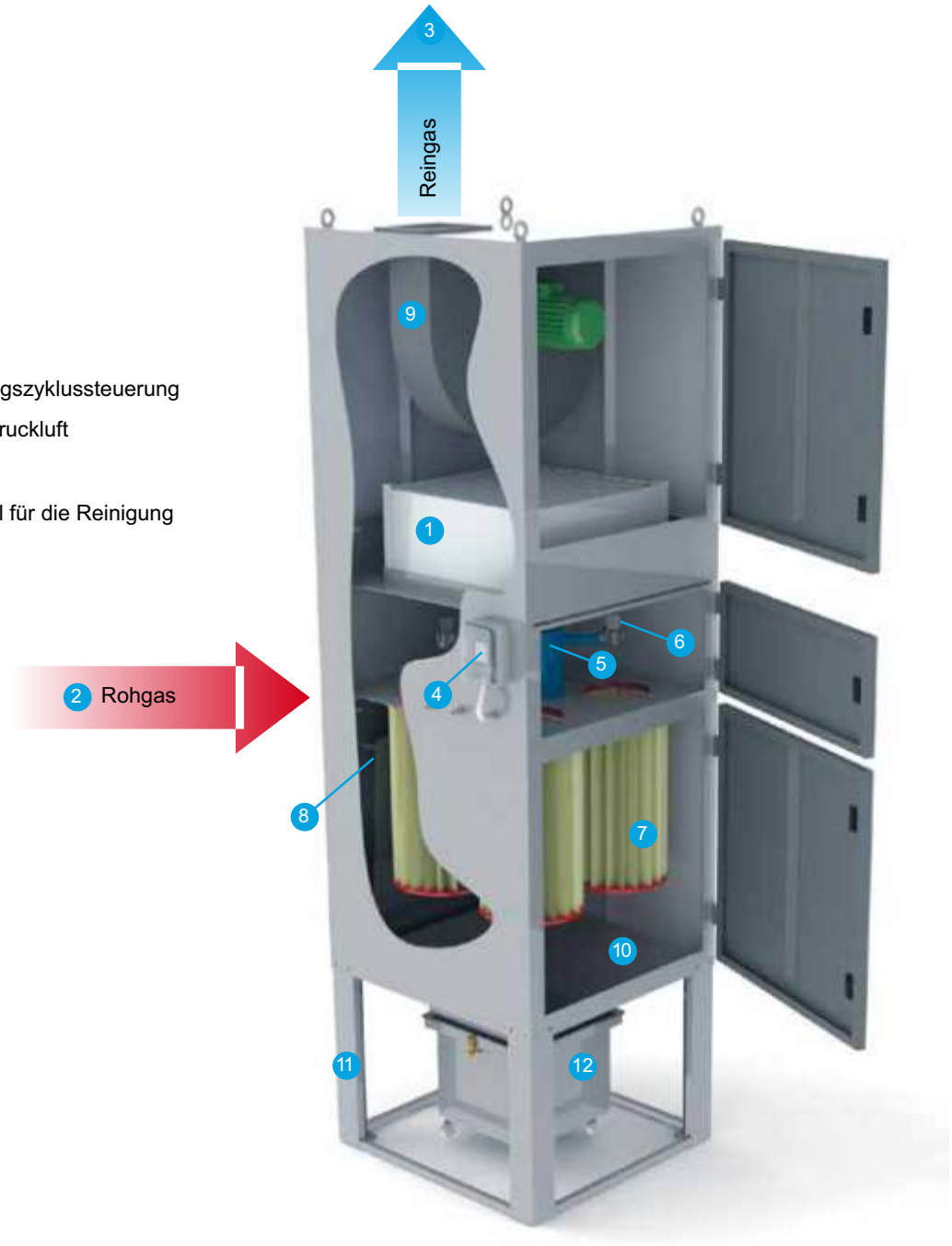

Funktionsweise

Sofern Reingasqualitäten gemäß H12 EN 1822 99,5% MPPS oder H13 EN 1822 99,95 % gefordert werden, kommt der Pulsatron Compact Serie PC-FFA zum Einsatz. Dadurch beträgt die Reingasemission weniger als 1 mg/Nms. Das Rohgas tritt in den Filter ein, indem es über eine Vorkammer (Prallplatte) zur Abscheidung der großen Partikel geleitet wird. Danach tritt der Rohgasstrom in die Kartusche ein, wodurch an deren Außenseite die Schmutzpartikel abgelagert werden. Das Reingas tritt dann aus dem Innenraum der Kartusche aus und durchläuft noch eine weitere Filterstufe, bevor das Reingas aus dem Filter austritt.
Die Filterqualität für das Reingas beträgt dann weniger als 1 mg/Nm³s.

Anwendungen

- Sandstrahlen
- Entgraten
- Schweißen
- Zementstaub
- Ausschütten von staubigem Material
- Schleifen
- Trockenbearbeitungen auf Werkzeugmaschinen
- Chemische Bearbeitung
- Pulverbeschichten
- Pharmazeutische Verarbeitungen
- Kunststoffverarbeitung

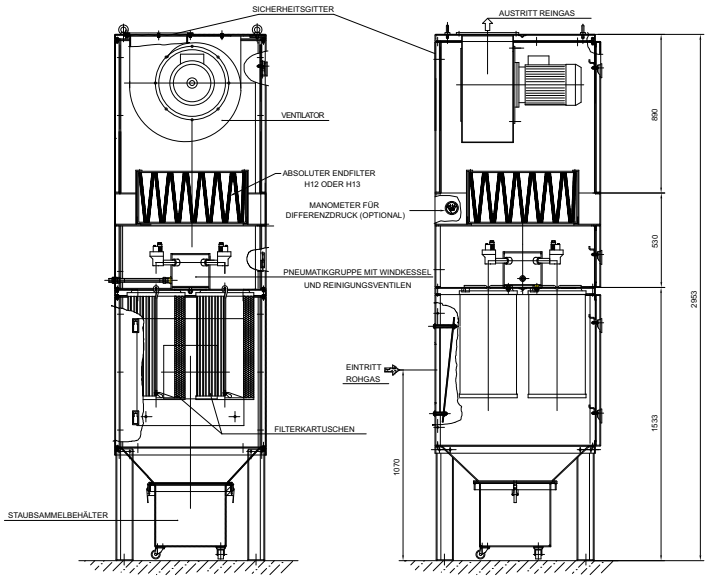

Das Angebot PC FFA

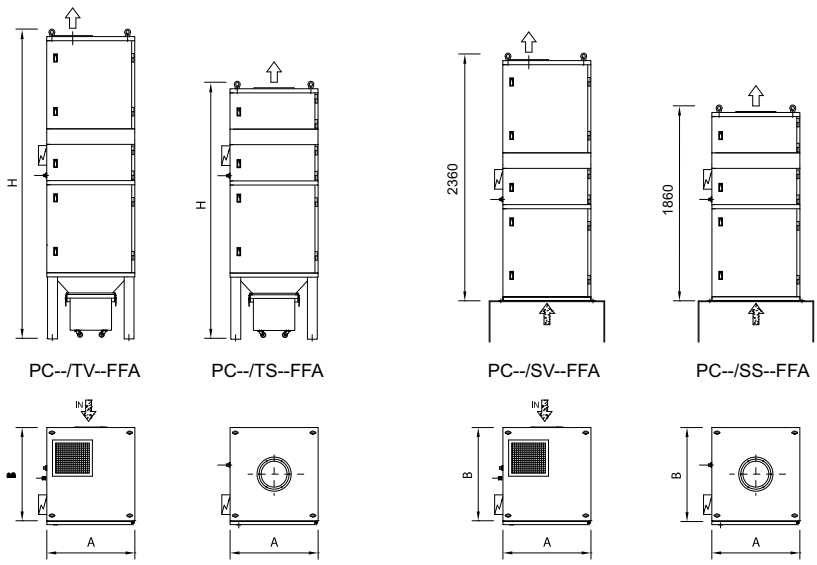

PC--/TV--FFA PC--/TS--FFA PC--/SV--FFA PC--/SS--FFA

	Typ	Filteroberfläche m2	Absaug-Leistung	DP ges.	Leistung Motor	Filtrierober-fläche FFA	A	B	H	Eintrittsflansch
		m²	m³/h	mm WS	kW	m²	mm	mm	mm	Ø mm
PC-TV-FFA	PC4/TV--FFA	40	3.000	170	3	36	850	900	2960	250
	PC4/TV-H FFA	40	2.500	230	3	36	850	900	2960	250
	PC4/TV-Q FFA	40	4.000	180	4	36	850	900	2960	300
	PC8/TV--FFA	80	6.000	200	5,5	72	1700	900	2960	2x250
	PC8/TV-S FFA	80	7.000	250	7,5	72	1700	900	2960	2x250
	PC12/TV--FFA	120	8.000	230	7,5	108	2550	900	2960	3x250
	PC16/TV--FFA	160	11.000	210	5,5+5,5	144	3400	900	2960	4x250
	PC16/TV-S FFA	160	14.000	250	7,5+7,5	144	3400	900	2960	4x250
PC-TS-FFA	PC4/TS-- FFA	40	2.000/4.000	-	--	36	850	900	2460	250
	PC8/TS-- FFA	80	4.000/8.000	-	--	72	1700	900	2460	2x250
	PC12/TS-- FFA	120	6.000/12.000	-	--	108	2550	900	2460	3x250
	PC16/TS-- FFA	160	8.000/16.000	-	--	144	3400	900	2460	4x250

Pulsatron Compact® Atex

1. Eintritt Rohgas
2. Vorkammer, Prallplatte
3. Große Partikel
4. Kartuschen
5. Austritt Reingas
6. Bedientableau der Reinigungszyklussteuerung für die Kartuschen mittels Druckluft
7. Elektroventilator
8. Windkessel
9. Elektropneumatisches Ventil für die Reinigung
10. Gestell
11. Untere Tür für die Kartuschenentnahme
12. Obere Tür für die Wartung der Ventile und des Ventilators
13. Staubbehälter
14. Trichter
15. Berstscheibe als Explosionsschutz

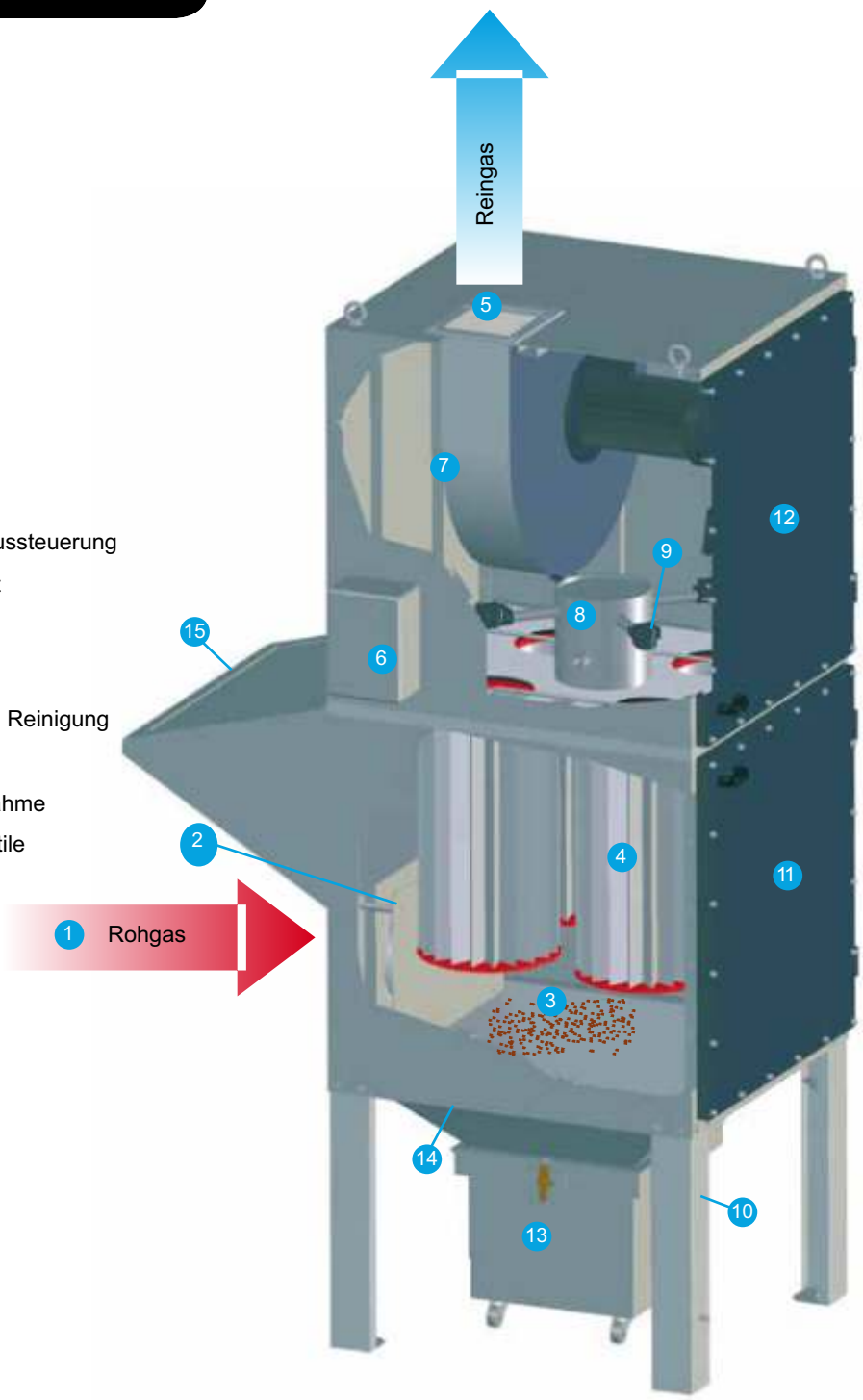

Eigenschaften der Version Atex

Der Pulsatron Compact Atex wurde für den Einsatz in Umgebungen mit der Zertifizierung Atex II3D unter Einbeziehung von Fachleuten und unter Einsatz hochmoderner Planungs-Software wie Cosmos Fertigteilanalyse und Solid Works 3D entwickelt und hergestellt.
Mit Hilfe des Programms Cosmos hat unser technisches Büro verschiedene Tests durchge führt, bei denen Explosionen simuliert wurden. Anhand dieser Ergebnisse konnten wir die Filterkomponenten so anpassen, dass wir eine hohe, zulässige und zuverlässige Belastbarkeit des Pulsatron Compact Atex garantieren können .

Anwendungen

- Lackierung durch Pulverbeschichtung *Atex* Ex *II3D*
- Lebensmittelverarbeitung: Mehl / Zucker
- Aluminium-Zinkverarbeitung *Atex* Ex *II3D*
- Pharmazeutische Verarbeitung *Atex* Ex *II3D*
- Chemische Verarbeitung
- Kohle

Das Angebot PC® Atex

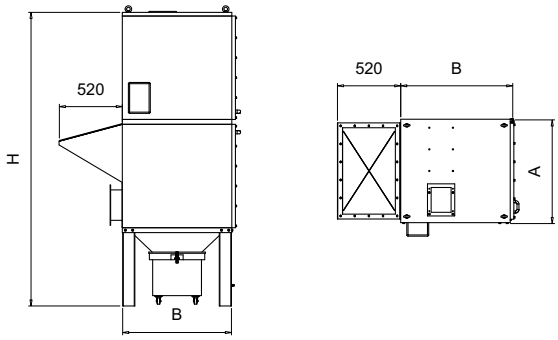

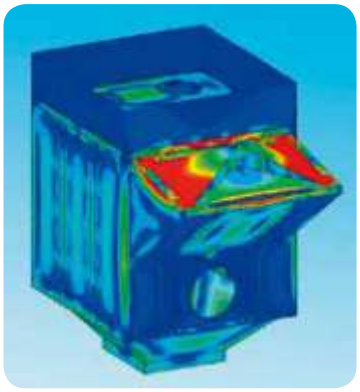

Analyse F.E.M.

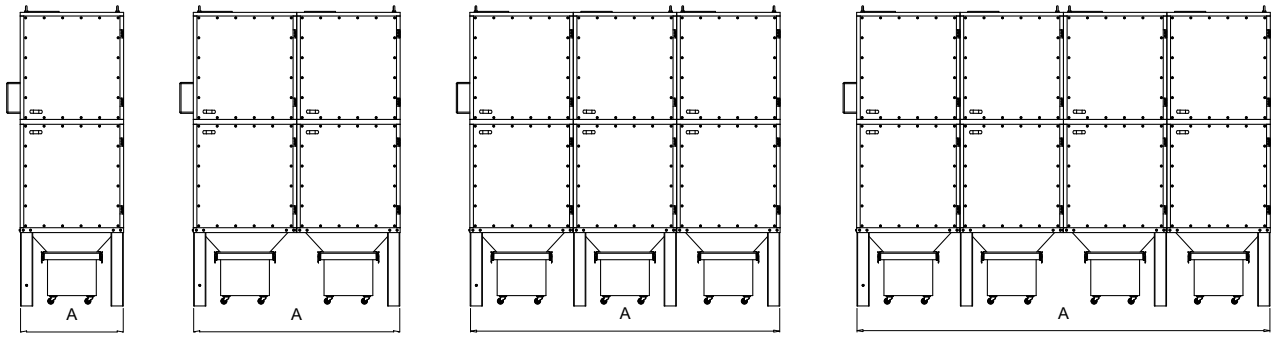

PC Ex TV

Typ	Filteroberfläche m2	Absaug-Leistung	DP ges.	Leistung Motor	A	B	H	Eintrittsflansch
	C053	m³/h	mm WS	kW	mm	mm	mm	Ø mm
PC Ex 2/TV-H	20	1.500	200	1,5	850	650	2400	200
PC Ex 4/TV-H	40	2.500	230	3	850	900	2400	250
PC Ex 8/TV	80	6.000	200	5,5	1700	900	2400	2x250
PC Ex 12/TV	120	8.000	230	7,5	2550	900	2400	3x250
PC Ex 16/TV	160	11.000	210	5,5 + 5,5	3400	900	2400	4x250

Weitere Modelle auf Wunsch.

Pulsatron Compact® Mini

1. Eintritt Rohgas
2. Vorkammer, Prallplatte
3. Große Partikel
4. Kartusche
5. Austritt Reingas
6. Elektroventil mit zyklischem Timer
7. Radialventilator
8. Windkessel
9. Thermischer Überlastschutz für den Ventilatormotor
10. Tür für die Kartuschenentnahme
11. Staubschublade
12. Anschlussdose für Netzstecker 400 Volt

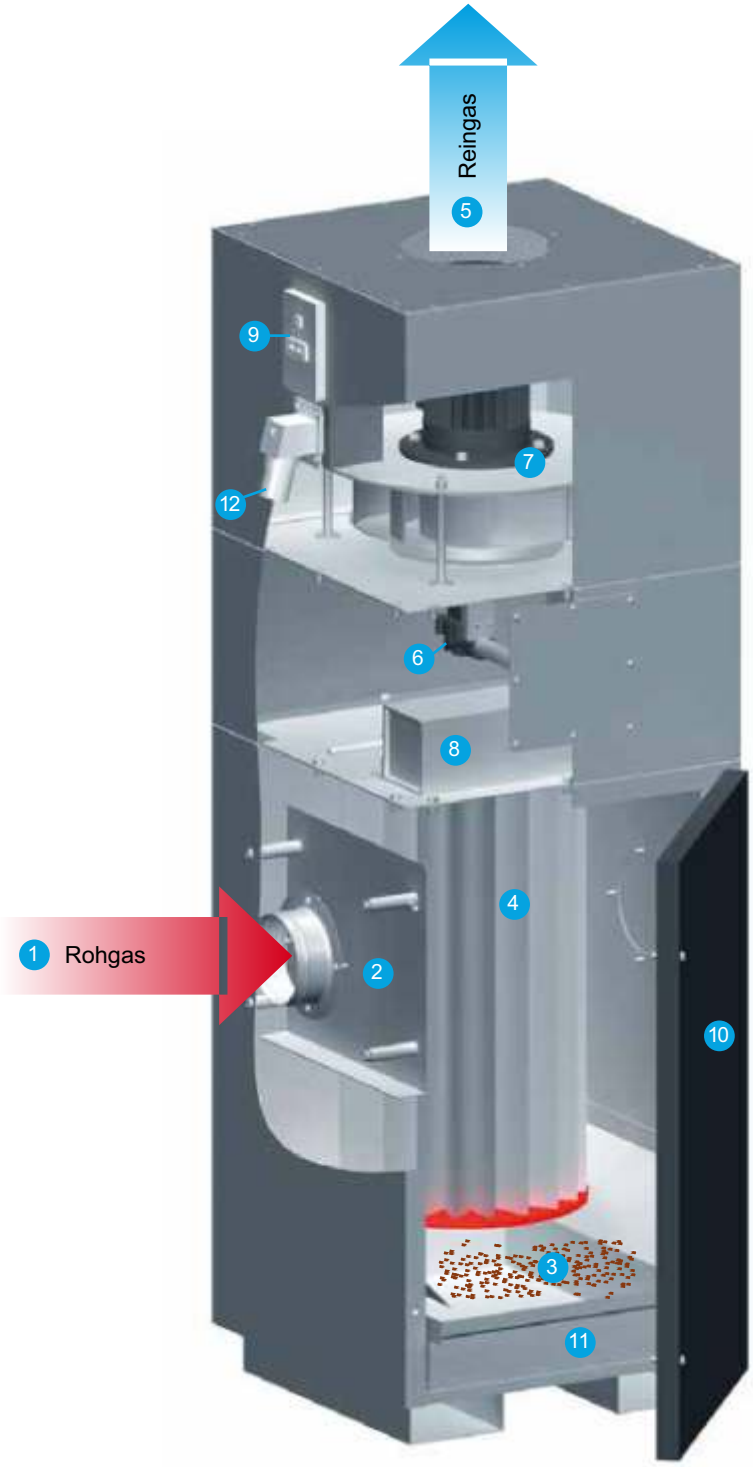

Funktionsweise

Das Rohgas tritt in den Filter ein, indem es über eine Vorkammer (Prallplatte) zur Abscheidung der großen Partikel geleitet wird. Danach tritt der Rohgasstrom in die Kartusche ein, wodurch an deren Außenseite die Schmutzpartikel abgelagert werden. Das Reingas tritt dann aus dem Innenraum der Kartusche und an der Oberseite des Filters aus. Eine zyklische Sequenzsteuerung (manuell für PC1 / MV) sorgt dann für die automatische Reinigung der Kartusche über Druckluft. Dadurch werden die gefilterten Partikel in der entsprechende Schublade oder dem Satubbehälter gesammelt.

Der geringe Platzbedarf und der niedrige Schallpegel (68 dBA) des Filters ermöglichen die Installation auch innerhalb des Gebäudes, in der Nähe der Stauberzeugerquelle.

Anwendungen

- Sandstrahlmaschinen
- Schleifmaschinen
- Kugelstrahlmaschinen
- Poliermaschinen
- Reinigungsmaschinen
- Schweißmaschinen
- Kleine Werkzeugmaschinen mit Trockenbearbeitung

Das Angebot PC Mini

PC1-MV

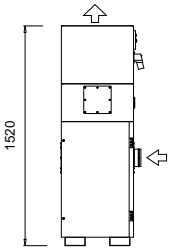

PC1-TV

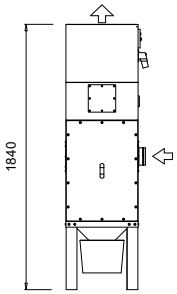

PC2-TV

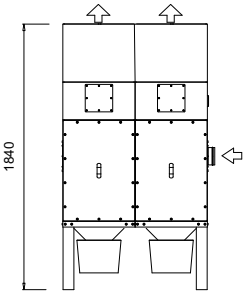

PC1-CV

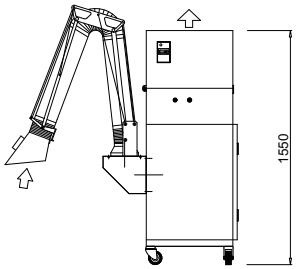

Das Angebot Pulsatron Compact Mini

Die PC Mini gibt es in der Ausführung MV mit Staublade, in der Ausführung TV mit Staubbehälter(n) und in der Ausführung CV mit Rädern und Saugarm. Alle Modelle sind mit Radialventilator ausgestattet, der für die Installation innerhalb des Filters konzipiert wurde. Dadurch wird der Geräuschpegel gesenkt, und es sind keine Anschlussleitungen Filter / Radialventilator erforderlich.

Typ	Filteroberfläche m2	Absaug-Leistung	Leistung Motor	A	B	H	Eintrittsflansch
	C014	m³/h	kW	mm	mm	mm	Ø mm
PC1/MV∗	10	800	0,75	500	500	1520	120
PC1/TV∗	10	800	0,75	500	500	1840	120
PC2/TV mini∗∗	20	1.600	0,75 + 0,75	1.000	500	1840	150
PC1/CV-S	10	700	0,75	600	600	1550	125
PC1/CV-M	10	1.000	1,1	600	600	1550	160
PC1/CV-D	10	1.000	1,1	600	600	1550	2X100

∗Erhältlich auch mit 2 Eingängen Ø 80 oder Ø100
∗∗ Erhältlich auch mit 2 Eingängen Ø 100 oder Ø120

MV – Ausführung mit Staublade
TV – Ausführung mit Trichter und 20 l - Staubbehälter
CV – auf Rädern mit Saugarm

Andere Ausführungen

Pulsatron Compact PC-Diff

Pulsatron Compact in Ausführung mit Weitwurfdüsen, anbringbar an alle Modelle PC-FFA-TV. Der PC-DIFF besteht aus orientierbaren Düsen, die die Rückströmung des Reingas in den Arbeitsraum ermöglichen.
Auf Anfrage, nur für PC4 und PC8, steht der PC-ASP zur Verfügung. Es handelt sich hierbei um seitliche Gitter, die am unteren Teil des Filters angebracht werden, um das Rohgas direkt vom Arbeitsraum anzusaugen. Dadurch ist das System einsetzbar als zentrale Absaug- und Filteranlage für die Raumabsaugung.
Einsatzgebiete sind Industriebetriebe / Schweißereien, in denen keine punktuelle Absaugungen möglich sind, und / oder die Anlage zusätzlich zur Reinhaltung der Hallenluft genutzt werden soll.
Über die seitlich montierten Ansaugkanäle wird die schadstoffhaltige Luft angesaugt und in die Filtersektion geführt. Hier lagern sich die partikelförmigen Schadstoffe an der Oberfläche der Filterpatronen an. Die Filterpatronen werden durch Druckluft in den erforderlichen Intervallen vollautomatisch gereinigt.
Die auf den Patronen haftenden Partikel lösen sich durch den Druckluftstoß und gelangen in einen Staubsammelbehälter. Anschließend wird die gereinigte Luft über individuell einzustellende Weitwurfdüsen zurück in den Arbeitsbereich geführt. Dadurch wird auch die schadstoffhaltige Luft in Richtung Ansaugkanäle geleitet.

1 PC-Diff
2 Pc-Asp

Pulsatron Compact PC-CA

Pulsatron Compact in Ausführung PC-CA mit Aktivkohlepatronen zur Beseitigung von Geruchspartikel, falls erforderlich.

1 Aktivkohlepatronen

Pulsatron Compact PC-Grid

Pulsatron Compact in Ausführung PC-Grid mit Ansaugfrontseite für Schleif- und Reinigungsapplikationen.

1 PC-Grid

Zubehör für Pulsatron Compact® PC Atex und PC Mini

1. Schaltkasten resp. Feldsteuerung für Ventilatorantrieb
2. Endschalldämpfer
3. Analoge Differenzdruckmessung zur autom. Kartuschenreinigung
4. Digitale Differenzdruckmessung inkl. Timer zur automatischen Reinigung der Kartuschen (Sparer); Standard bei Pulsatron XL
5. Mechanischer Kartuschenrüttler
6. Zellenradschleuße zur automatischen Staubentladung
7. Funkenabscheider
8. Kompakter, kleiner Funkenabscheider
9. Staubsauger mit Bürste und 3 Meter Schlauch.

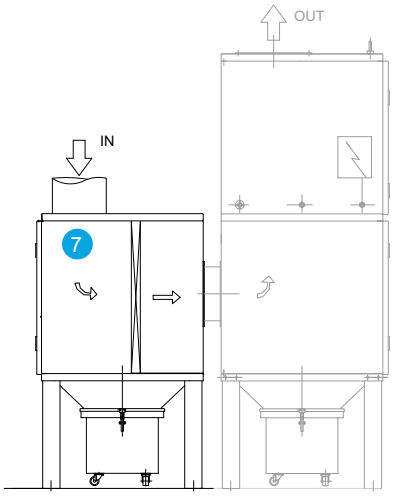

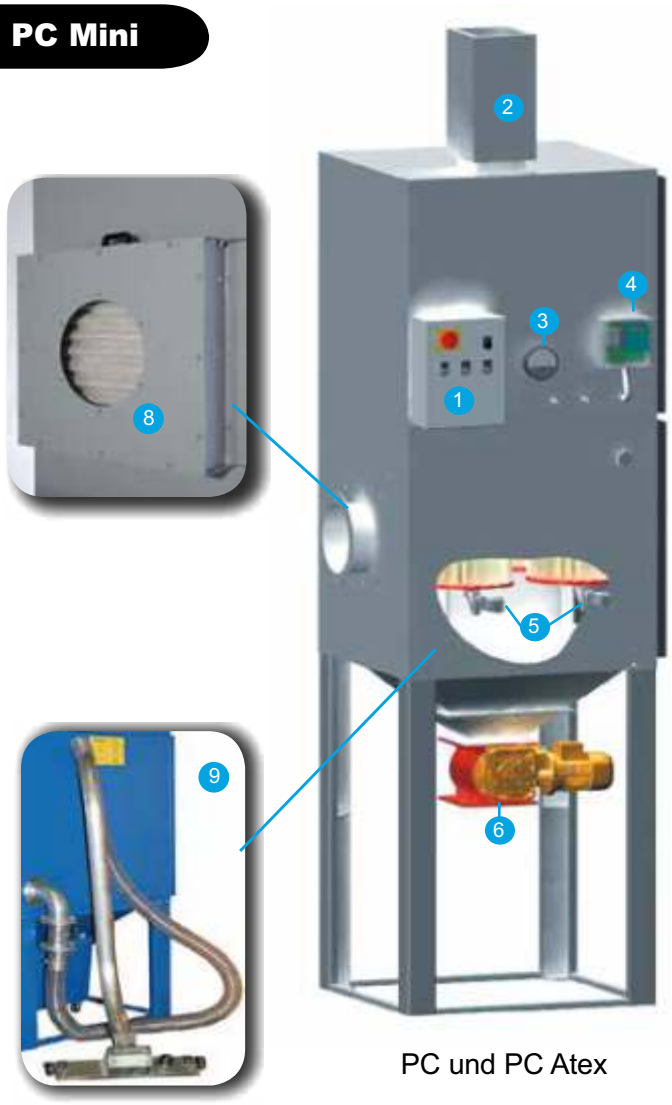

PC und PC Atex

PC Mini

1. Absoluter Endfilter
2. Analoge Differenzdruckmessung zur automatischen Kartuschenreinigung
3. Zwei Ansaugstutzen
4. Kompakter Funkenabscheider

Filterkartusche PULS

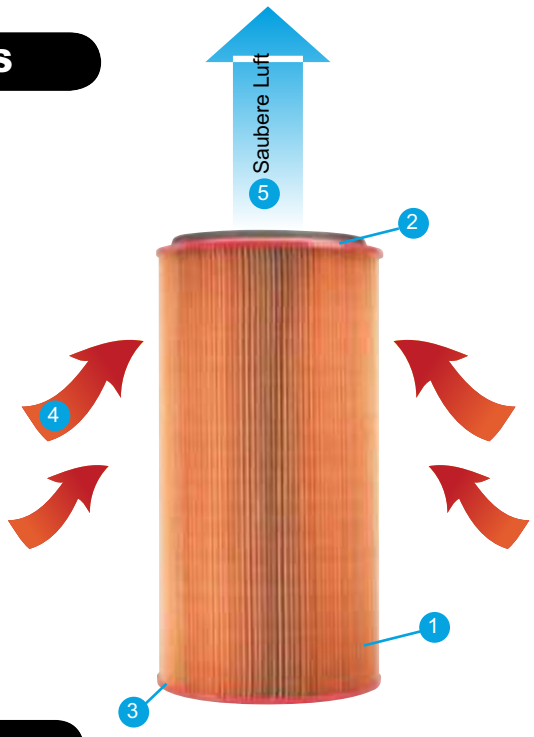

1. Filtermaterial
2. Oberseite
3. Boden
4. Rohgas
5. Reingas

Unsere Kartuschen PULS werden im Allgemeinen als installierte Einheit auf den Druckluft betriebenen Filtern mit Gegenstromreinigungsverfahren geliefert und werden zur Filterung von Rauch und trockenem Staub eingesetzt

Die Vorteile unserer Kartuschen PULS:

- Große Filteroberfläche
- Hoher Wirkungsgrad
- Betriebstemperatur max. 120° (andere Temperaturen auf Anfrage)
- Breite Auswahl an Filterdeckschichten in Abhängigkeit von den zu filternden Materialien

Das Angebot PULS

ARTIKEL-NR. FK.....	Filteroberfläche m^2	Ø mm	H mm	Filtermaterial *
C010	7	325	600	Mikrofaser aus Zellulose
C014	10	325	600	Mikrofaser aus Zellulose
C014-XL	20	325	1200	Mikrofaser aus Zellulose
C018	20	325	600	Mikrofaser aus Zellulose
C018-XL	40	325	1200	Mikrofaser aus Zellulose
C025	20	325	1200	Mikrofaser aus Zellulose
C026	40	325	1200	Mikrofaser aus Zellulose
C037	7	325	600	Mikrofaser aus Polyester
C041	10	325	600	Mikrofaser aus Polyester
C041-TEFLON	10	325	600	Mikrofaser aus tefloniertem Polyester
C041-TEFLON-XL	20	325	1200	Mikrofaser aus tefloniertem Polyester
C041-XL	20	325	1200	Mikrofaser aus Polyester
C045	20	325	600	Mikrofaser aus Polyester
C045-XL	40	325	1200	Mikrofaser aus Polyester
C050	7	325	600	Mikrofaser aus antistatischem Polyester
C053	10	325	600	Mikrofaser aus antistatischem Polyester
C053-XL	20	325	1200	Mikrofaser aus antistatischem Polyester
C059	20 - externes Netz	325	660	Mikrofaser aus Zellulose
C065	10	325	600	Mikrofaser aus Polyester
C067	5	225	1000	Mikrofaser aus Polyester
C069	10	325	1000	Mikrofaser aus Polyester
C071	10	325	600	Mikrofaser aus antistatischem Polyester
C073	5	225	1000	Mikrofaser aus antistatischem Polyester
C074	10	325	1000	Mikrofaser aus antistatischem Polyester

* Auf Anfrage: Nomex, Mikrofaser aus Polyester in wasser- und ölbeständiger Ausführung und andere Materialien.

Wartung

Wartung auf Anfrage
Eine korrekte Wartung zur rechten Zeit gewährleistet Ihnen stets eine gute Arbeitsweise und eine hohe Leistungsfähigkeit unserer Filter. Deshalb beschränken wir uns nicht nur auf den Vertrieb unserer Produkte, sondern auch auf die Betreuung danach. So offerieren wir sowohl Schulungs-, als auch Wartungsprogramme, verbunden mit einem unverzüglichen Einsatz unserer Servicetechniker.

Geplante Wartung
Ausser der üblichen Wartungs- und Inbetriebnahmeleistungen der Anlagen nach dem Einbau und der technische Betreuung auf Anfrage, - offerieren wir auch Wartungsverträge als jährliche Dienstleistung oder als Mehrjahresplan.
Dies hat seinen Grund: gemäß unserer Erfahrung reduziert eine Präventivwartung die unplanmäßige Wartungseinsätze und die damit verbundenen Ausfallzeiten um ca. 60%. Dies bedeutet auch erhebliche Kostenreduzierung. Sprechen Sie uns an.

Technischer Kundendienst:
info@firok.com

FIROK
we rock industries

Besselstraße 25, D - 68219 Mannheim
Tel +49 621 / 8455 173; Fax +49 621 8455 100
info@firok.com www.firok.com

Rev. 05 2014