FIROK
we rock industries

Das Angebot Pulsatron Compact® FFA

Hochleistungsfähiger Kartuschenfilter für die Entstaubung - selbstreinigend mit Druckluft

REINLUFTRÜCKFÜHRUNG

FIROK
we rock industries

Besselstraße 25, D - 68219 Mannheim
Tel +49 621 / 8455 173; Fax +49 621 8455 100
info@firok.com www.firok.com

Pulsatron Compact® PC FFA

1. Absoluter Endfilter FFA
2. Eintritt Rohgas
3. Austritt Reingas
4. Bedientableau der Reinigungszyklussteuerung für die Kartuschen mittels Druckluft
5. Staubbehälter
6. Elektropneumatisches Ventil für die Reinigung
7. Kartuschen
8. Vorkammer, Prallplatte
9. Elektroventilator
10. Trichter
11. Gestell
12. Staubbehälter

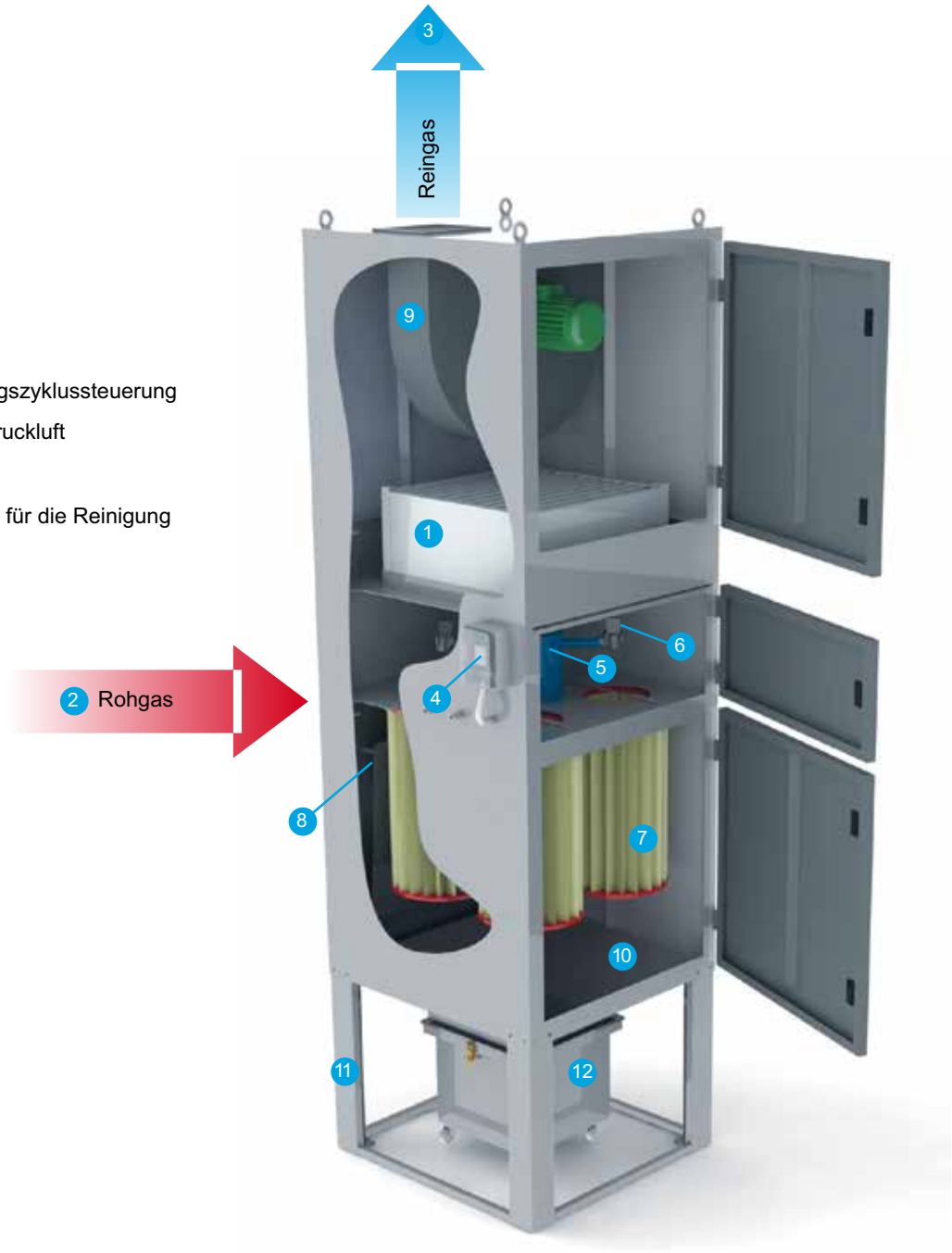

Funktionsweise

Sofern Reingasqualitäten gemäß H12 EN 1822 99,5% MPPS oder H13 EN 1822 99,95 % gefordert werden, kommt der Pulsatron Compact Serie PC-FFA zum Einsatz. Dadurch beträgt die Reingasemission weniger als 1 mg/Nms. Das Rohgas tritt in den Filter ein, indem es über eine Vorkammer (Prallplatte) zur Abscheidung der großen Partikel geleitet wird. Danach tritt der Rohgasstrom in die Kartusche ein, wodurch an deren Außenseite die Schmutzpartikel abgelagert werden. Das Reingas tritt dann aus dem Innenraum der Kartusche aus und durchläuft noch eine weitere Filterstufe, bevor das Reingas aus dem Filter austritt.
Die Filterqualität für das Reingas beträgt dann weniger als 1 mg/Nm³s.

Anwendungen

- Sandstrahlen
- Entgraten
- Schweißen
- Zementstaub
- Ausschütten von staubigem Material
- Schleifen
- Trockenbearbeitungen auf Werkzeugmaschinen
- Chemische Bearbeitung
- Pulverbeschichten
- Pharmazeutische Verarbeitungen
- Kunststoffverarbeitung

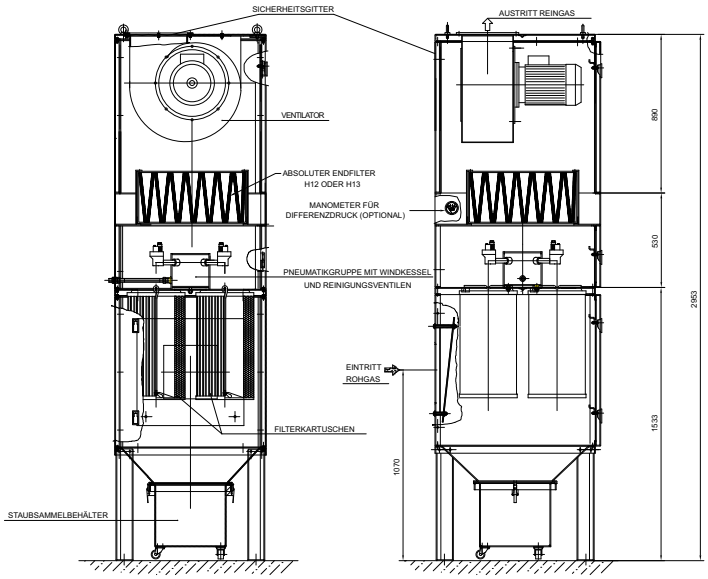

Das Angebot PC FFA

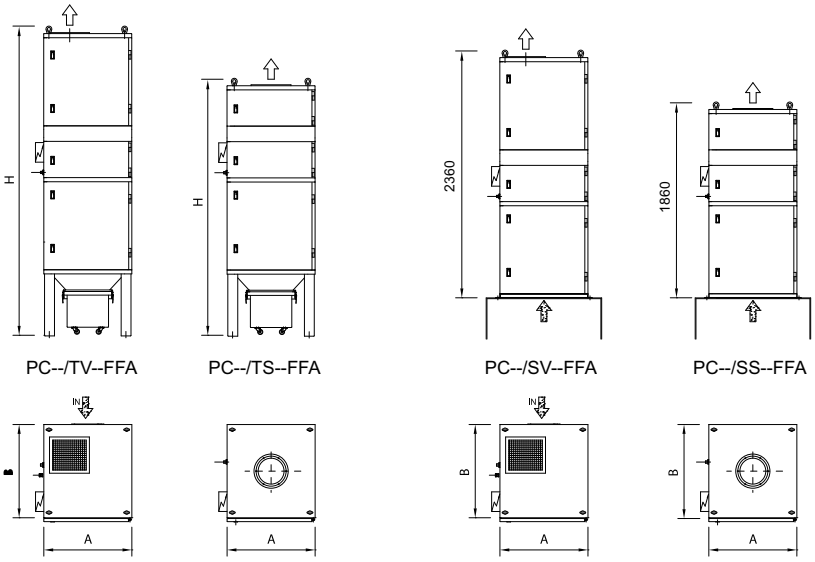

	Typ	Filteroberfläche m2	Absaug-Leistung	DP ges.	Leistung Motor	Filtrieroberfläche FFA	A	B	H	Eintrittsflansch
		m²	m³/h	mm WS	kW	m²	mm	mm	mm	Ø mm
PC-TV-FFA	PC4/TV--FFA	40	3.000	170	3	36	850	900	2960	250
	PC4/TV-H FFA	40	2.500	230	3	36	850	900	2960	250
	PC4/TV-Q FFA	40	4.000	180	4	36	850	900	2960	300
	PC8/TV--FFA	80	6.000	200	5,5	72	1700	900	2960	2x250
	PC8/TV-S FFA	80	7.000	250	7,5	72	1700	900	2960	2x250
	PC12/TV--FFA	120	8.000	230	7,5	108	2550	900	2960	3x250
	PC16/TV--FFA	160	11.000	210	5,5+5,5	144	3400	900	2960	4x250
	PC16/TV-S FFA	160	14.000	250	7,5+7,5	144	3400	900	2960	4x250
PC-TS-FFA	PC4/TS-- FFA	40	2.000/4.000	-	--	36	850	900	2460	250
	PC8/TS-- FFA	80	4.000/8.000	-	--	72	1700	900	2460	2x250
	PC12/TS-- FFA	120	6.000/12.000	-	--	108	2550	900	2460	3x250
	PC16/TS-- FFA	160	8.000/16.000	-	--	144	3400	900	2460	4x250

we rock industries

Wartung

Wartung auf Anfrage
Eine korrekte Wartung zur rechten Zeit gewährleistet Ihnen stets eine gute Arbeitsweise und eine hohe Leistungsfähigkeit unserer Filter. Deshalb beschränken wir uns nicht nur auf den Vertrieb unserer Produkte, sondern auch auf die Betreuung danach. So offerieren wir sowohl Schulungs-, als auch Wartungsprogramme, verbunden mit einem unverzüglichen Einsatz unserer Servicetechniker.

Geplante Wartung
Ausser der üblichen Wartungs- und Inbetriebnahmeleistungen der Anlagen nach dem Einbau und der technische Betreuung auf Anfrage, - offerieren wir auch Wartungsverträge als jährliche Dienstleistung oder als Mehrjahresplan.
Dies hat seinen Grund: gemäß unserer Erfahrung reduziert eine Präventivwartung die unplanmäßige Wartungseinsätze und die damit verbundenen Ausfallzeiten um ca. 60%. Dies bedeutet auch erhebliche Kostenreduzierung. Sprechen Sie uns an.

Technischer Kundendienst:
info@firok.com

Rev. 05 2014

FIROK
we rock industries

Besselstraße 25, D - 68219 Mannheim
Tel +49 621 / 8455 173; Fax +49 621 8455 100
info@firok.com www.firok.com