FIROK
we rock industries

# Das Angebot Pulsatron Compact® MINI

**Hochleistungsfähiger Kartuschenfilter für die Entstaubung - selbstreinigend mit Druckluft**

**FAHRBAR**

FIROK
we rock industries

Besselstraße 25, D - 68219 Mannheim
Tel +49 621 / 8455 173; Fax +49 621 8455 100
info@firok.com www.firok.com

# Pulsatron Compact® Mini

1. Eintritt Rohgas
2. Vorkammer, Prallplatte
3. Große Partikel
4. Kartusche
5. Austritt Reingas
6. Elektroventil mit zyklischem Timer
7. Radialventilator
8. Windkessel
9. Thermischer Überlastschutz für den Ventilatormotor
10. Tür für die Kartuschenentnahme
11. Staubschublade
12. Anschlussdose für Netzstecker 400 Volt

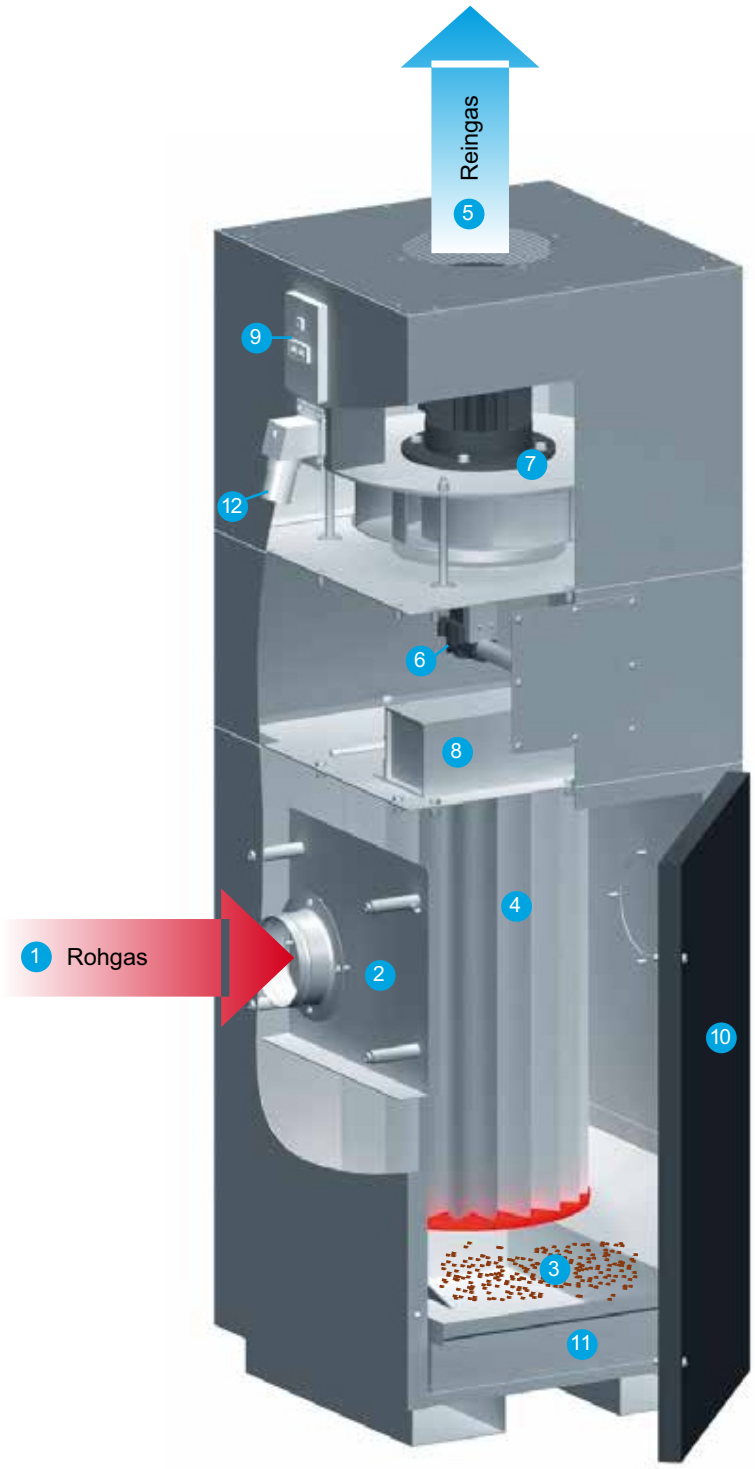


**Funktionsweise**

Das Rohgas tritt in den Filter ein, indem es über eine Vorkammer (Prallplatte) zur Abscheidung der großen Partikel geleitet wird. Danach tritt der Rohgasstrom in die Kartusche ein, wodurch an deren Außenseite die Schmutzpartikel abgelagert werden. Das Reingas tritt dann aus dem Innenraum der Kartusche und an der Oberseite des Filters aus. Eine zyklische Sequenzsteuerung (manuell für PC1 / MV) sorgt dann für die automatische Reinigung der Kartusche über Druckluft. Dadurch werden die gefilterten Partikel in der entsprechende Schublade oder dem Satubbehälter gesammelt.

Der geringe Platzbedarf und der niedrige Schallpegel (68 dBA) des Filters ermöglichen die Installation auch innerhalb des Gebäudes, in der Nähe der Stauberzeugerquelle.

## Anwendungen

- Sandstrahlmaschinen
- Schleifmaschinen
- Kugelstrahlmaschinen
- Poliermaschinen
- Reinigungsmaschinen
- Schweißmaschinen
- Kleine Werkzeugmaschinen mit Trockenbearbeitung

## Das Angebot PC Mini

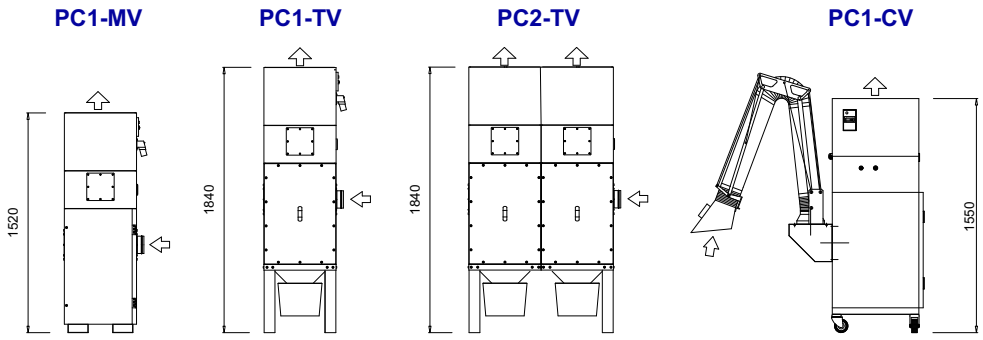


### Das Angebot Pulsatron Compact Mini

Die PC Mini gibt es in der Ausführung MV mit Staublade, in der Ausführung TV mit Staubbehälter(n) und in der Ausführung CV mit Rädern und Saugarm. Alle Modelle sind mit Radialventilator ausgestattet, der für die Installation innerhalb des Filters konzipiert wurde. Dadurch wird der Geräuschpegel gesenkt, und es sind keine Anschlussleitungen Filter / Radialventilator erforderlich.

| Typ | Filteroberfläche m2 | Absaug-Leistung | Leistung Motor | A | B | H | Eintrittsflansch |
|---|---|---|---|---|---|---|---|
| | C014 | m³/h | kW | mm | mm | mm | Ø mm |
| PC1/MV∗ | 10 | 800 | 0,75 | 500 | 500 | 1520 | 120 |
| PC1/TV∗ | 10 | 800 | 0,75 | 500 | 500 | 1840 | 120 |
| PC2/TV mini∗∗ | 20 | 1.600 | 0,75 + 0,75 | 1.000 | 500 | 1840 | 150 |
| PC1/CV-S | 10 | 700 | 0,75 | 600 | 600 | 1550 | 125 |
| PC1/CV-M | 10 | 1.000 | 1,1 | 600 | 600 | 1550 | 160 |
| PC1/CV-D | 10 | 1.000 | 1,1 | 600 | 600 | 1550 | 2X100 |

∗Erhältlich auch mit 2 Eingängen Ø 80 oder Ø100
∗∗ Erhältlich auch mit 2 Eingängen Ø 100 oder Ø120

MV – Ausführung mit Staublade
TV – Ausführung mit Trichter und 20 l - Staubbehälter
CV – auf Rädern mit Saugarm

# Wartung

**Wartung auf Anfrage**
Eine korrekte Wartung zur rechten Zeit gewährleistet Ihnen stets eine gute Arbeitsweise und eine hohe Leistungsfähigkeit unserer Filter. Deshalb beschränken wir uns nicht nur auf den Vertrieb unserer Produkte, sondern auch auf die Betreuung danach. So offerieren wir sowohl Schulungs-, als auch Wartungsprogramme, verbunden mit einem unverzüglichen Einsatz unserer Servicetechniker.

**Geplante Wartung**
Ausser der üblichen Wartungs- und Inbetriebnahmeleistungen der Anlagen nach dem Einbau und der technische Betreuung auf Anfrage, - offerieren wir auch Wartungsverträge als jährliche Dienstleistung oder als Mehrjahresplan.
Dies hat seinen Grund: gemäß unserer Erfahrung reduziert eine Präventivwartung die unplanmäßige Wartungseinsätze und die damit verbundenen Ausfallzeiten um ca. 60%. Dies bedeutet auch erhebliche Kostenreduzierung. Sprechen Sie uns an.

Technischer Kundendienst:
**info@firok.com**

Rev. 05 2014

FIROK
we rock industries

Besselstraße 25, D - 68219 Mannheim
Tel +49 621 / 8455 173; Fax +49 621 8455 100
info@firok.com www.firok.com